CONFIGURAÇÃO DE PENAS P/ PLOTAGEM

COR		ESP.
1	07	0,1
2	07	0,2
3	07	0,3
4	07	0,4
5	07	0,5
6	07	0,6
7	07	0,25
8	07	0,09
9	07	0,15
140	140	0,15
162	162	0,15

CCM–1
CASA DOS SOPRADORES

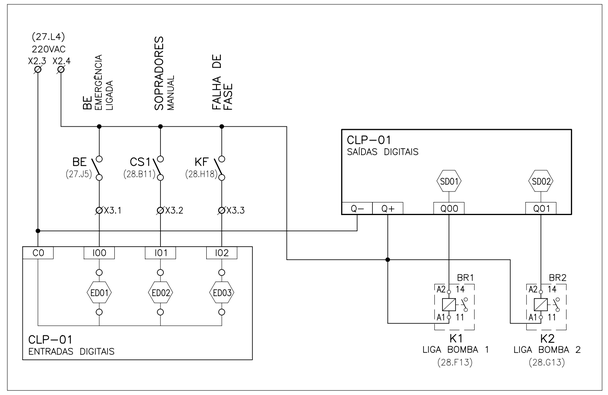

QCM–2
ESTAÇÃO ELEVATÓRIA DE RECIRCULAÇÃO

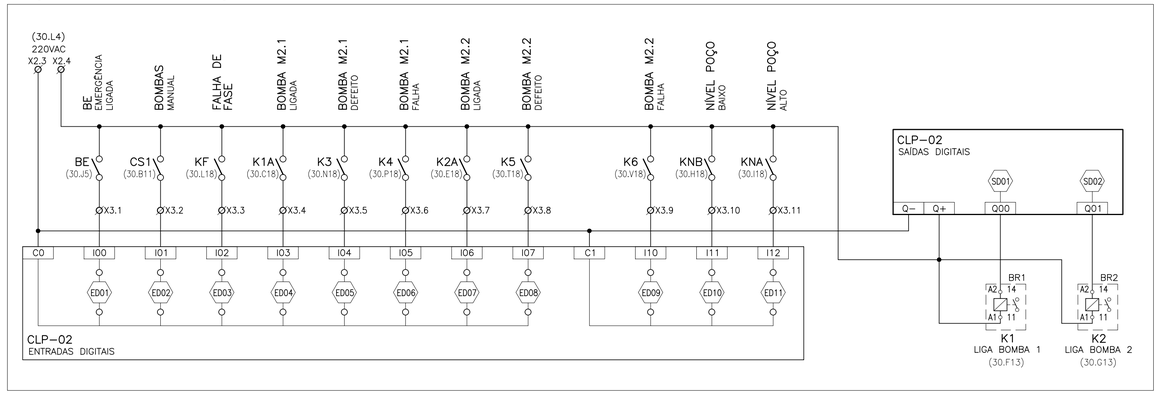

QCM–3
ESTAÇÃO ELEVATÓRIA DE EFLUENTE TRATADO

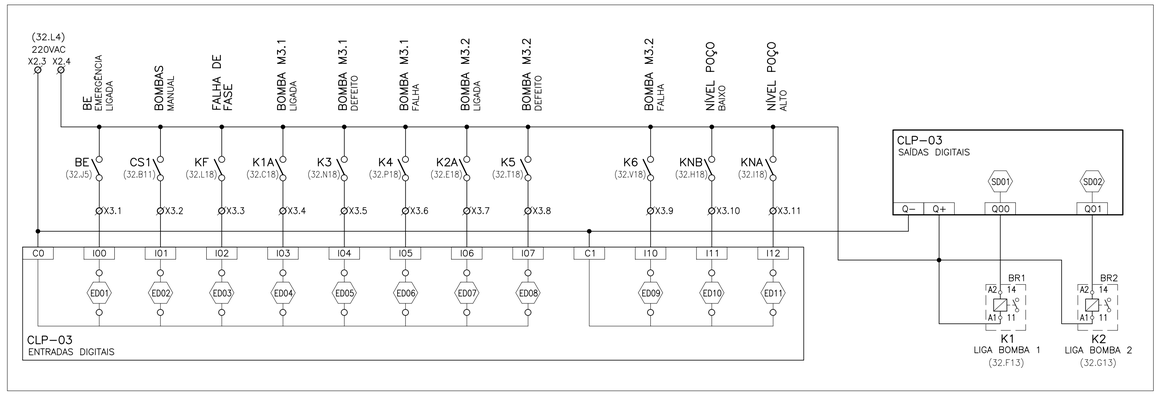

QCM–4
BIOFILTRO

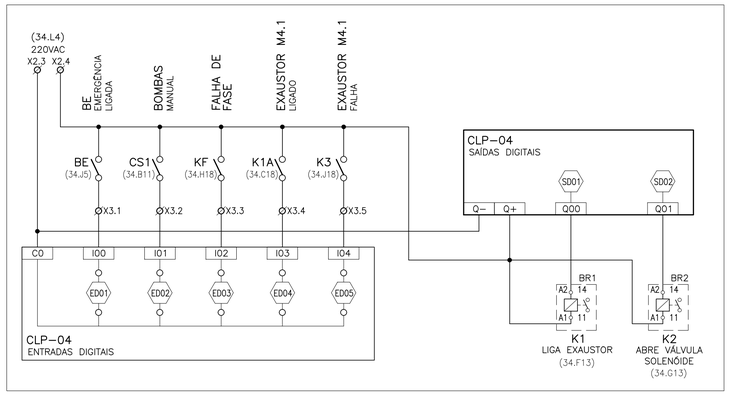

QCM–5
DESCARTE DE LODO

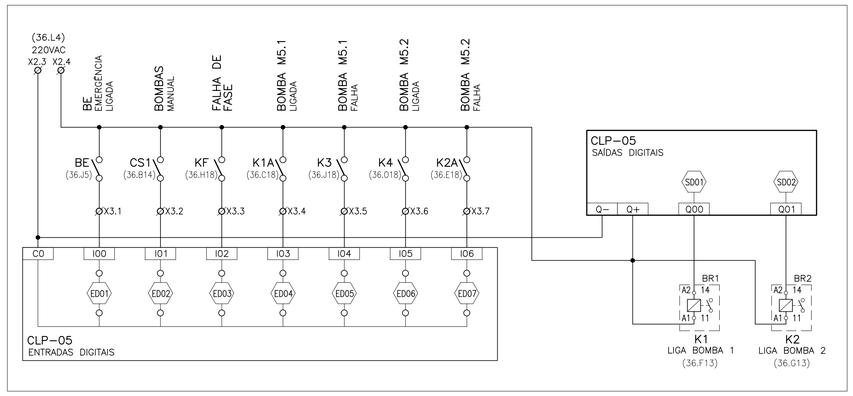

SIMBOLOGIA

SIMBOLO	DESCRITIVO
	CONTATO NORMALMENTE ABERTO
	CONTATO NORMALMENTE FECHADO
ED	ENTRADA DIGITAL – CONTROLADOR LÓGICO PROGRAMÁVEL
SD	SAIDA DIGITAL – CONTROLADOR LÓGICO PROGRAMÁVEL
EA	ENTRADA ANALÓGICA – CONTROLADOR LÓGICO PROGRAMÁVEL
	CONEXÃO ELÉTRICA FIXA
	BORNE DE BAIXA TENSÃO INSTALADO EM PAINEL
	CONEXÃO EM CAMPO (FORA DO PAINEL)
	TERRA
A1 14 A2 11	BORNE RELÉ

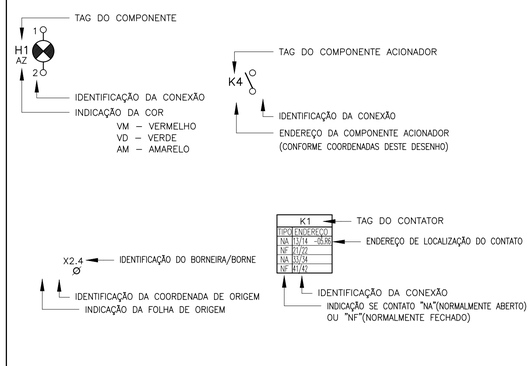

NOTAS

01– A SEÇÃO DOS CONDUTORES ESTÃO EM mm2, ONDE NÃO INDICADO É DE 1,5mm2.
02– PARA DIAGRAMA FUNCIONAL DO CCM–1 VER DESENHO Nº B–029–000–92–6–XX–0028.
03– PARA DIAGRAMA FUNCIONAL DO QCM–2 VER DESENHO Nº B–029–000–92–6–XX–0030.
04– PARA DIAGRAMA FUNCIONAL DO QCM–3 VER DESENHO Nº B–029–000–92–6–XX–0032.
05– PARA DIAGRAMA FUNCIONAL DO QCM–4 VER DESENHO Nº B–029–000–92–6–XX–0034.
06– PARA DIAGRAMA FUNCIONAL DO QCM–5 VER DESENHO Nº B–029–000–92–6–XX–0036.

ESTE DESENHO É PROPRIEDADE DA COMPANHIA ESPIRITO SANTENSE DE SANEAMENTO – CESAN E NÃO PODE SER COPIADO SEM SUA AUTORIZAÇÃO.

NÚMEROS	TÍTULOS
PRINCIPAIS DESENHOS DE REFERÊNCIA	

Nº	LOCAL	DISCRIMINAÇÃO	DES.	DIV.	GER.	DATA
REVISÃO						

CANCELA E SUBSTITUI O DESENHO NÚMERO:

CANCELADO E SUBSTITUÍDO PELO DESENHO NÚMERO:

CENTRO DE DOCUMENTAÇÃO
RECEBIDO: __/__/__
Nº DOC.: _____ ASS.: _____
APROVAÇÃO CESAN:
ASS.: _____ MATR.: _____
UNID.: _____ DATA: __/__/__
ESTA APROVAÇÃO NÃO ISENTA A CONTRATADA DE SUAS RESPONSABILIDADES LEGAIS.

EMINENTE: Consórcio SDV

PROJETADO: WEMERSON SALVADOR DA SILVA	COORDENADOR: PEDRO ANTÔNIO PASSOS DE OLIVEIRA
CREA: 45934/D REGIÃO: ES	CREA: 4869/D REGIÃO: BA
DESENHO: MICHELLE LOUISE	Nº DES. PROJETISTA: B–6–SDV–009–92–XX–040
DATA: 03 / 01 /2023	

RESPONSÁVEL TÉCNICO: WEMERSON SALVADOR DA SILVA
CREA: 45934/D REGIÃO: ES ART Nº 0820230250437 DATA: 09/08/2023

EMISSÃO CESAN	DATAS
PROJETADO:	
CREA:	
DESENHADO:	
VERIFICADO: E–DPE ENGº RENATO BERTOLDI SIMÕES	
DIVISÃO: E–DPE ENGª VIVIANE MICHELE BERNARDONE	
GERÊNCIA: E–GPJ ENGª AMANDA CAMPAGNARO PEREIRA BRAGATTO	

CESAN

MUNICÍPIO: ALTO RIO NOVO | DISTRITO: SEDE | BAIRRO: –

NOME DO EMPREENDIMENTO: AMPLIAÇÃO DO SISTEMA DE ESGOTAMENTO SANITÁRIO DE ALTO RIO NOVO

TÍTULO: SES DE ALTO RIO NOVO –ESTAÇÃO DE TRATAMENTO DE ESGOTO
INSTRUMENTAÇÃO/AUTOMAÇÃO
DIAGRAMAS DE INTERLIGAÇÃO – CCM–1, QCM–2, QCM–3, QCM–4 E QCM–5

ESCALA:	FOLHA:	Nº CESAN	REV:
S/ESCALA	40 / 41	B–029–000–92–6–XX–0040	0.A